Rolf

GARANTIE

Référence : **502011521**

SIPHON DE LAVABO RÉGLABLE DE 45 À 90MM - GRAND CULOT À GARDE D'EAU 50MM

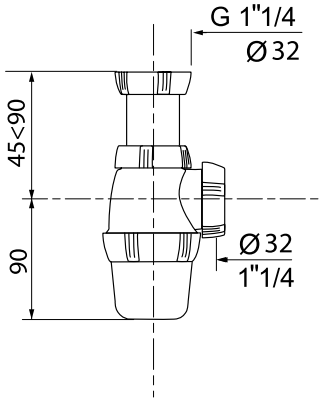

DESCRIPTION	Siphon de lavabo en plastique blanc à hauteur réglable pour une parfaite adaptation quelque soit la configuration. - Son culot grande contenance permet une garde d'eau de 50 mm. - Débit 52,2 litres/minute. - Fixation sur la bonde par écrou 33/42. - Sortie écrou 33/42 avec joint américain pour tube Ø32mm.
CARACTÉRISTIQUES	En plastique blanc réglable en hauteur de 45 à 90 mm. - Grand culot, garde d'eau 50 mm. - Débit 52,2 litres/minute. - Raccordement Ø32mm - 33/42
APPLICATIONS	Pour vidage de lavabo
CONDITIONS D'UTILISATION	S'assurer du bon positionnement des joints d'étanchéité
COMPATIBILITÉ	Pour évacuation d'un lavabo
PRÉCAUTION D'EMPLOI	S'assurer du bon positionnement des joints d'étanchéité

SPECIFICATIONS D'INSTALLATION	Permet l'équipement sanitaire des salles de bains et cuisine.
	N'est pas adapté pour une application autre que celle décrite ci-dessus. Notre garantie porte sur les défauts de matière ou de fabrication et s'applique dans les conditions définies par le fabricant. La garantie ne couvre pas les consommables, l'usure normale, les pièces mobiles, les dommages dus aux chocs
PRESCRIPTION DE POSE	Garde d'eau de 50 mm. - Débit 52,2 litres/minute. - Fixation sur la bonde par écrou 33/42. - Sortie écrou 33/42 avec joint américain pour tube Ø32mm.